Hudson Reed

Radiador de Diseño Vertical

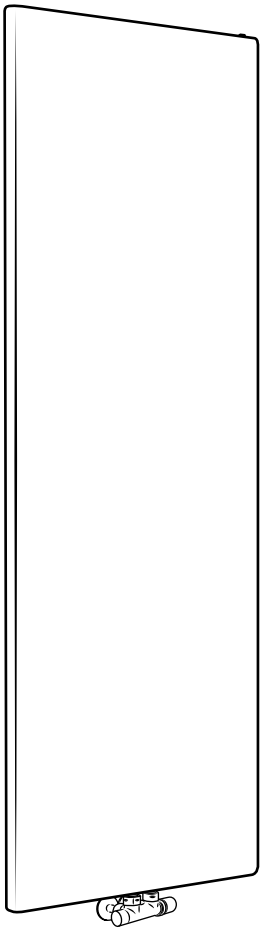

El diseño puede variar

Guía de instalación

Herramientas requeridas para la instalación:

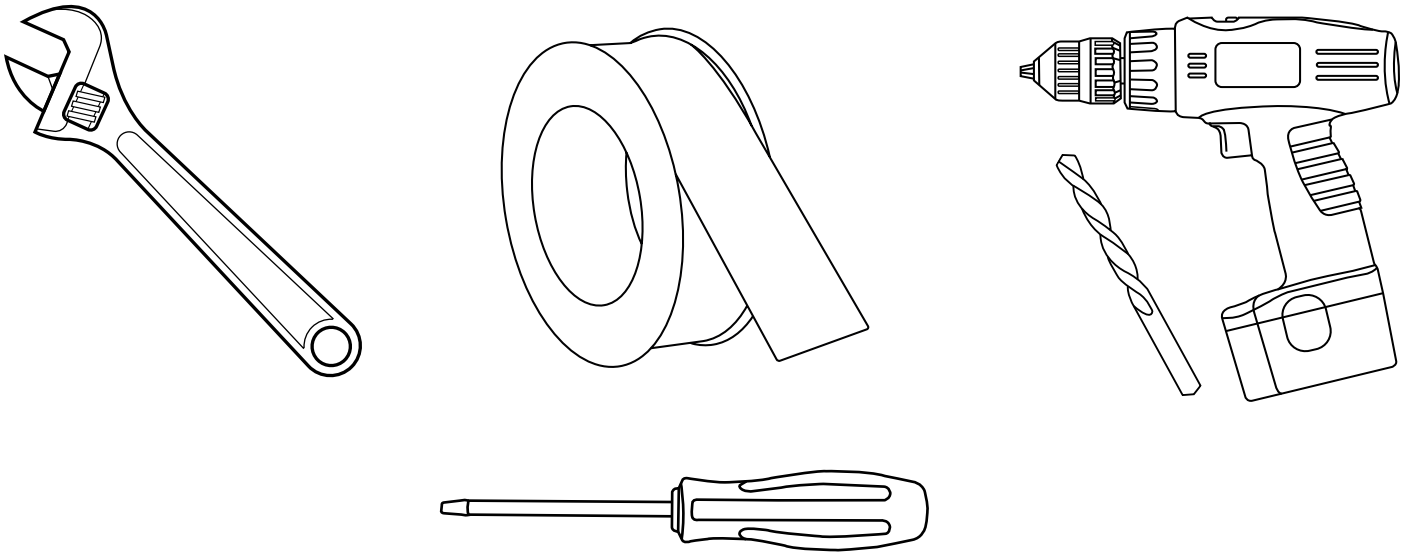

Partes Incluidas:

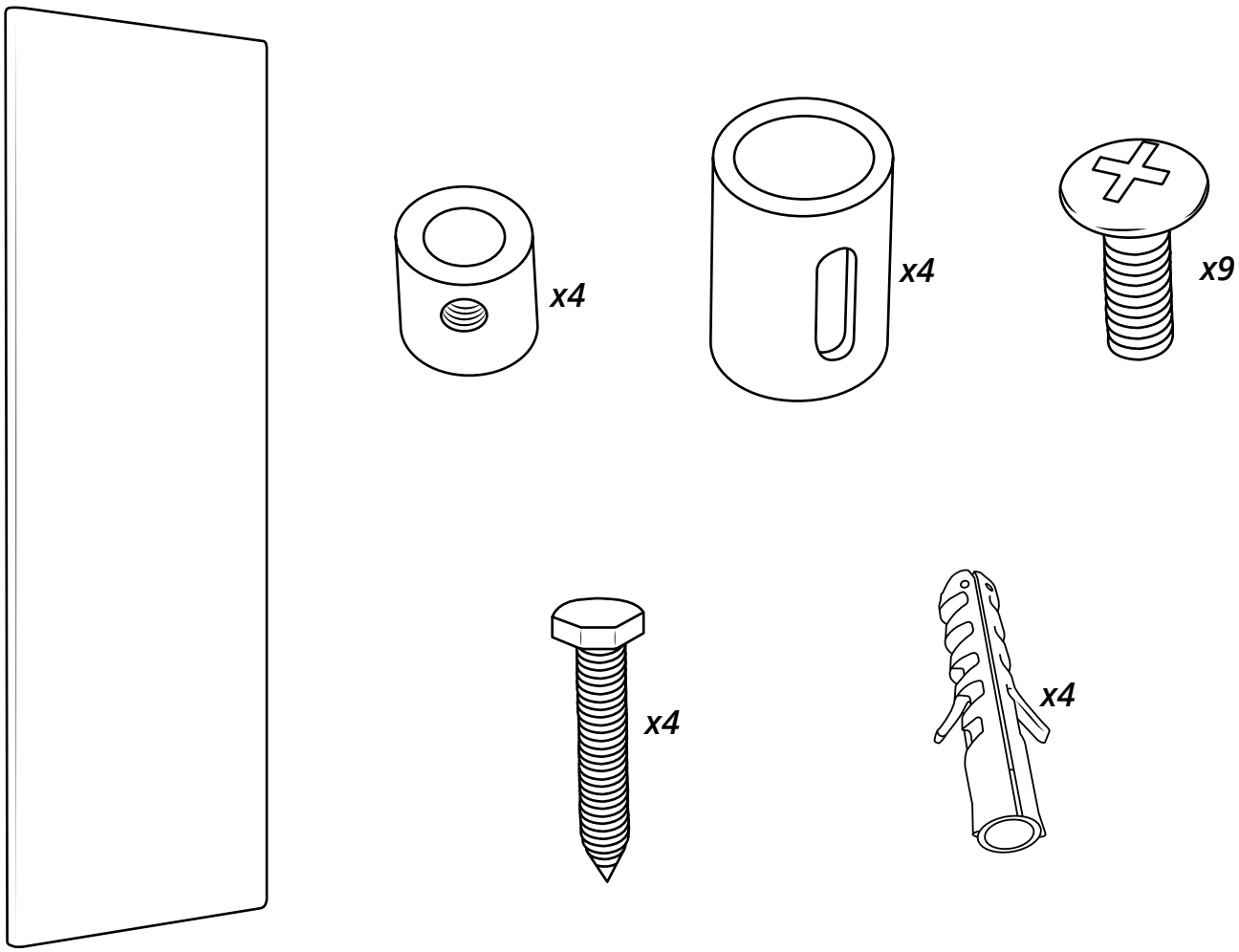

1

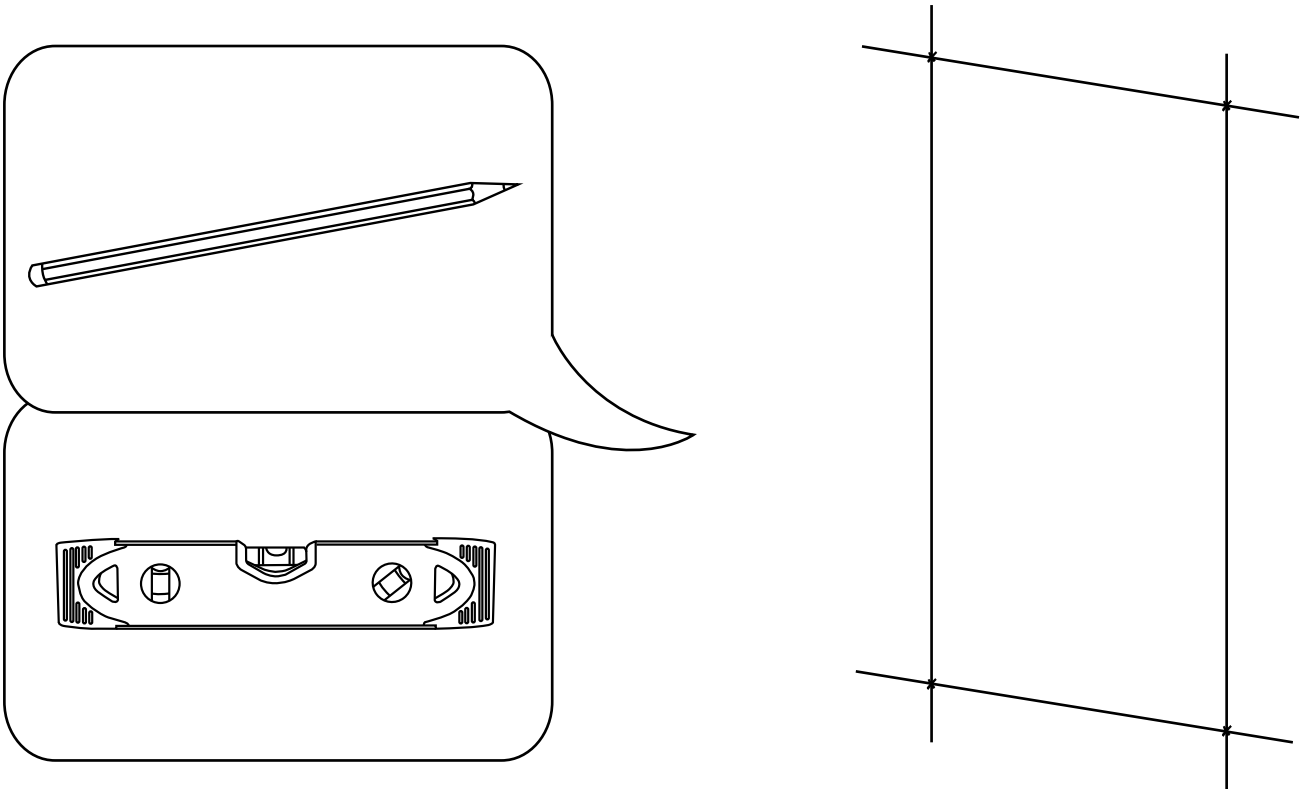

2

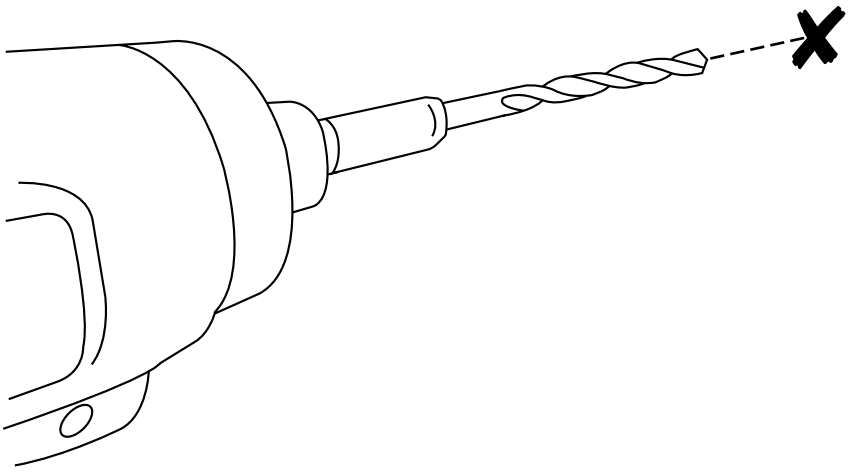

3

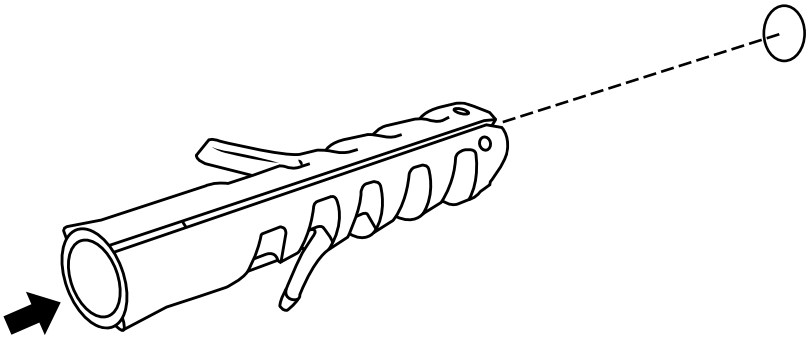

4

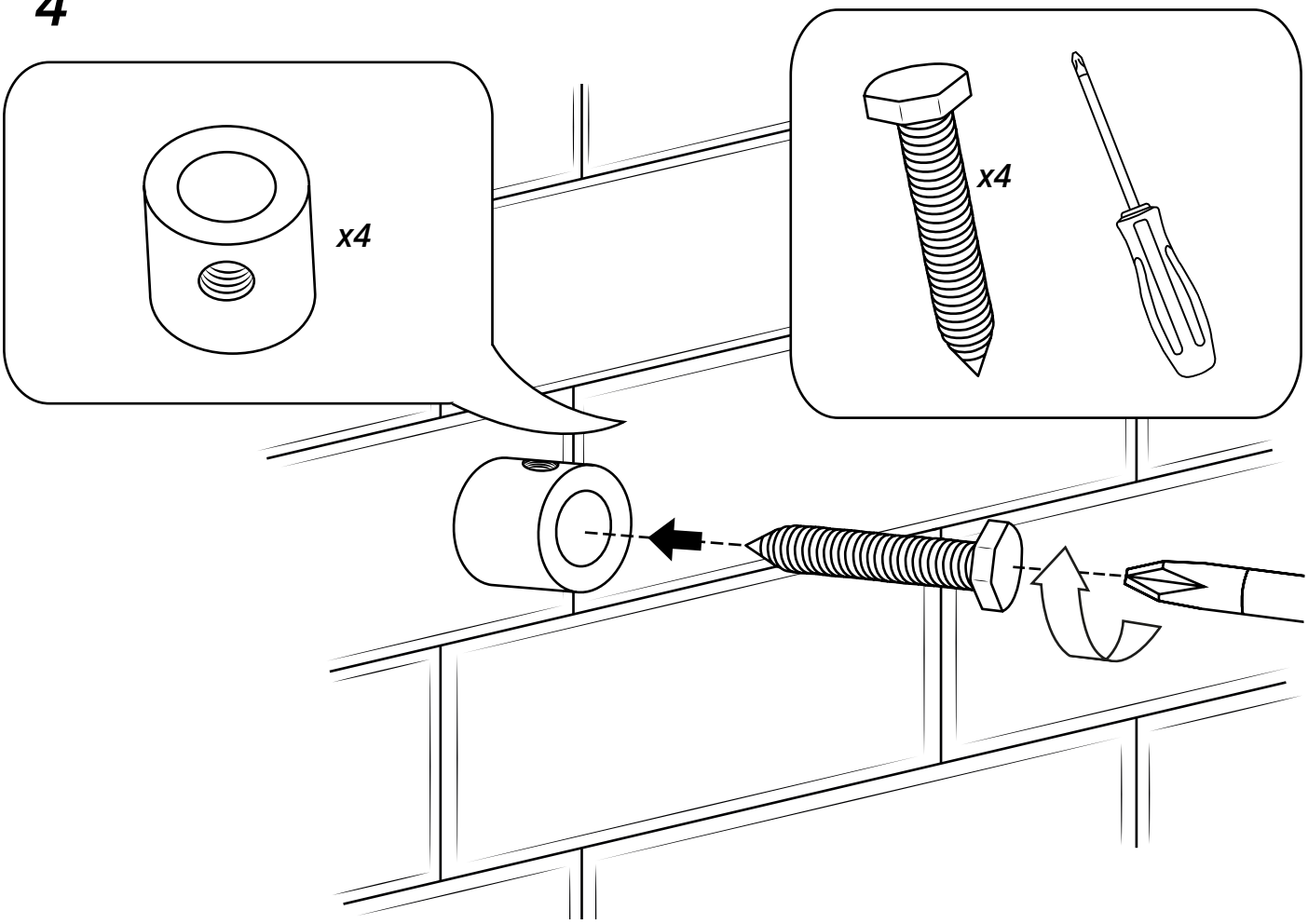

5

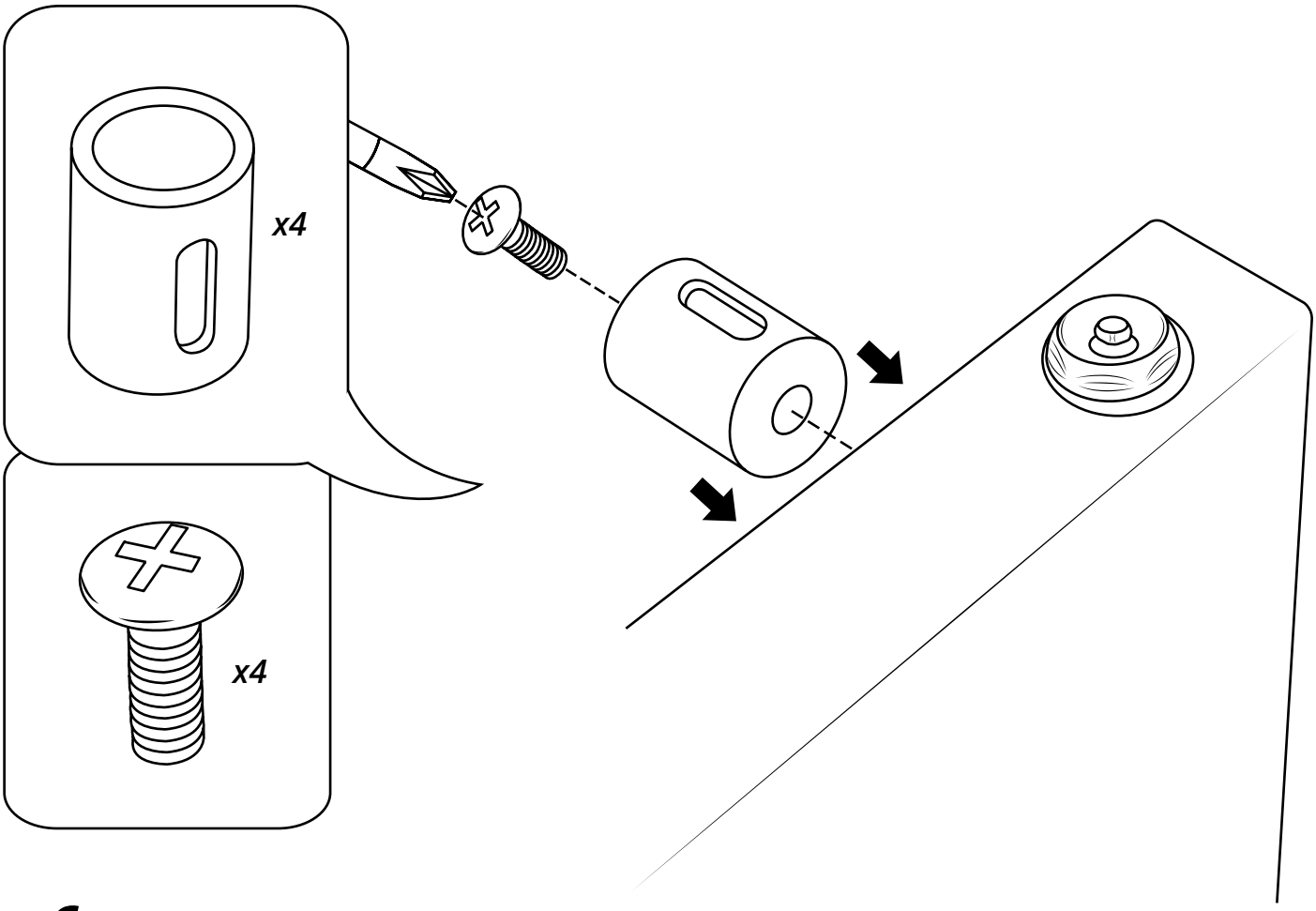

6

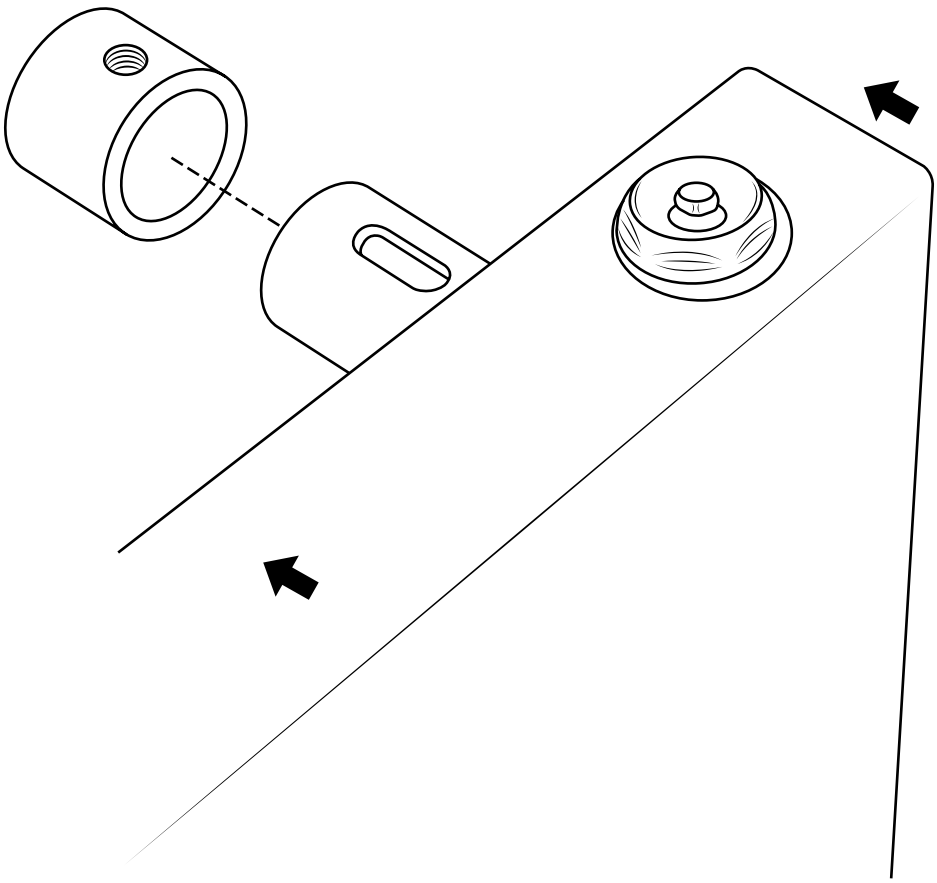

7

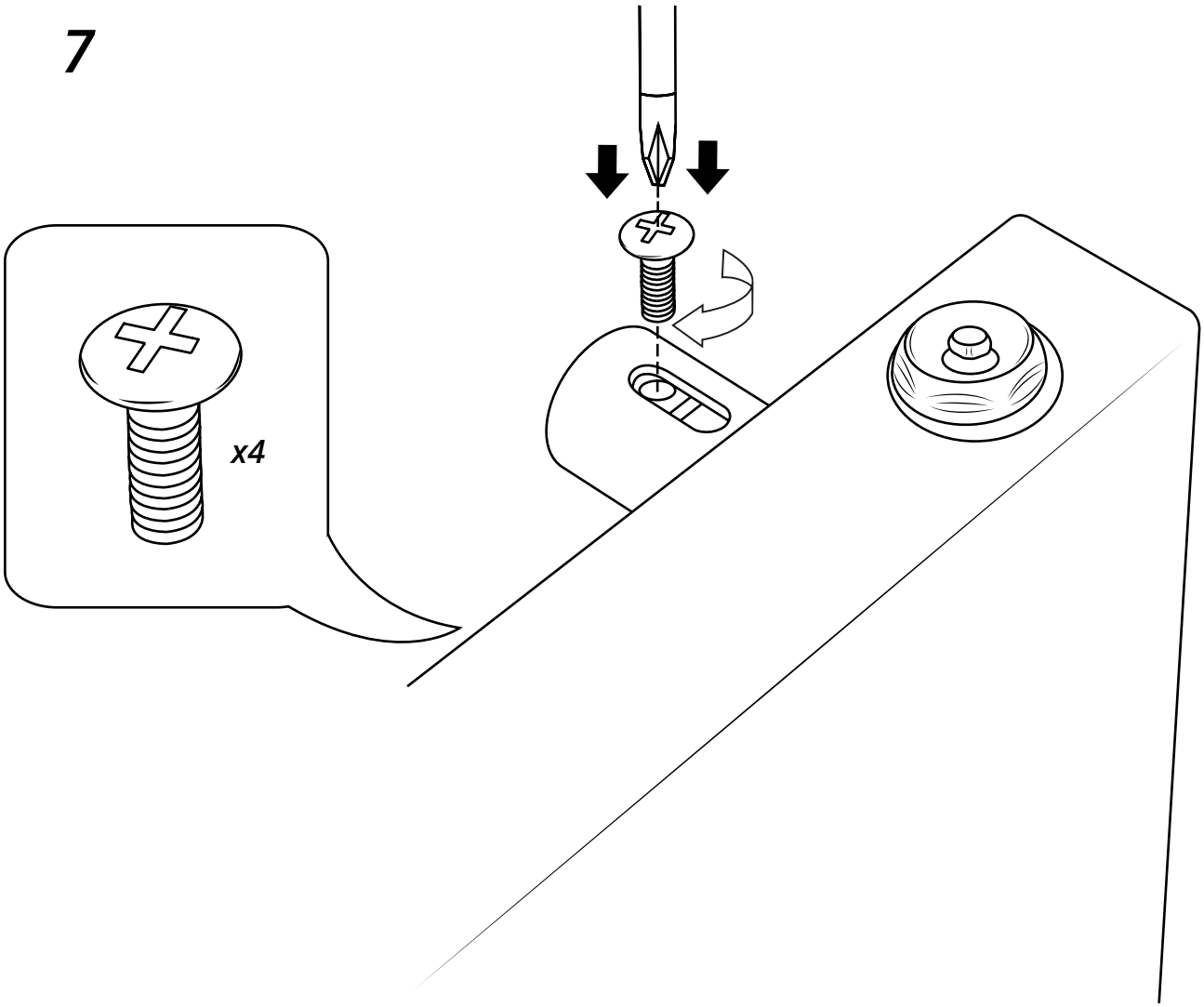

8

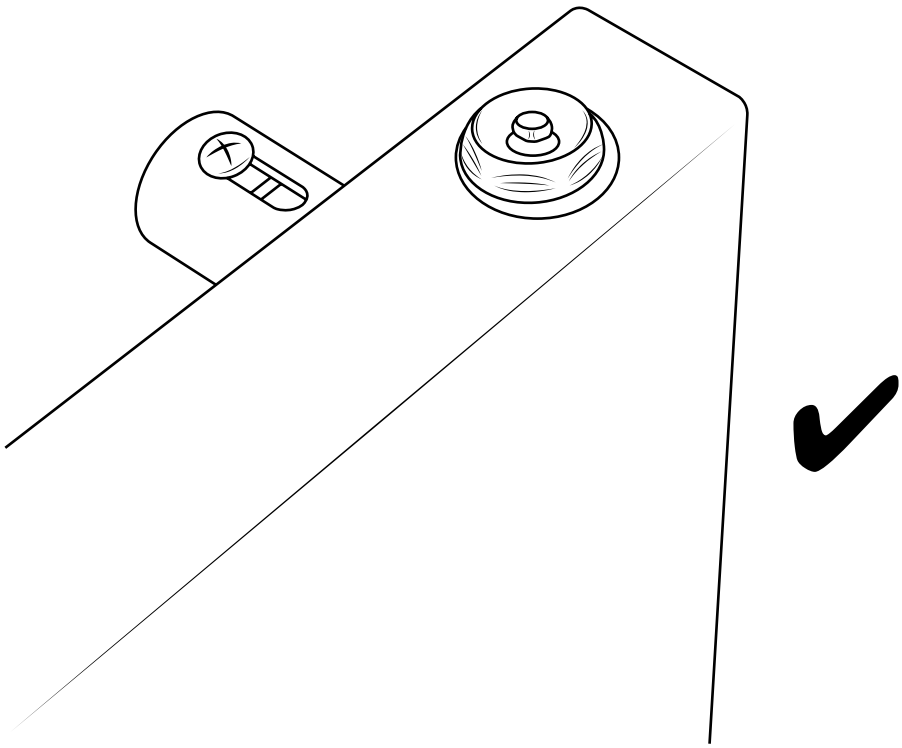

9

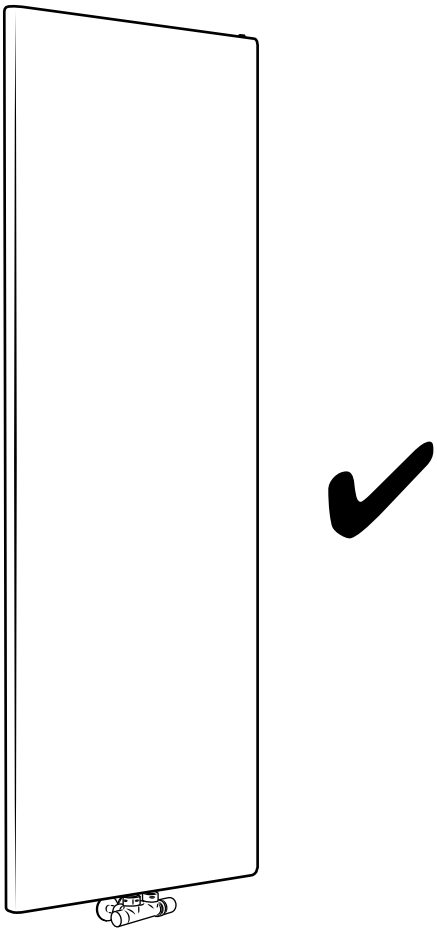

Si requiere información adicional o tiene alguna cuestión en relación al montaje de su artículo refiérase a nuestra web.